Electronics for your bike

Made in Germany

www.elektronikbox.de

Axel Joost Elektronik

		Seite
Steuerboxen	Control modules	3-7
Scheinwerfer	Head lights	8-10
Blinker	Direction indicators	11-18
Rücklicht	Rearlight	19-22
Zündschalter	Ignition switches	23-24
Tacho/Anzeigen	Speedometer/Display	25-27
Zubehör	Accessoires	28-34
BMW K-Modelle	BMW K-models	35-38
Big Dog	Big Dog	39-41
Automobilanwendungen	Car applications	42-46

Weitere Infos und Montageanleitungen zu den einzelnen Produkten findest Du unter **www.elektronikbox.de** oder Du scannst einfach den jeweiligen QR-Code zum gewünschten Produkt.

More infos are available at **www.elektronikbox.de** or you simply scan the QR-code beside of the required product.

Diese Steuerbox ist wahrscheinlich die flexibelste Box auf dem Markt. Sie steuert alle Funktionen am Motorrad.

Folgende Optionen sind möglich:

- Integriertes Blinkrelais, über Taster oder mit Schaltern steuerbar
- Einstellbare Blinkerrückstellung und Begrenzungslichtfunktion der Blinker (Position light)
- Steuerung von Fern- und Abblendlicht über Taster oder Schalter
- Steuerung der Hupe über Taster
- Steuerung von Bremslicht
- Kontroll LEDs an den Ausgängen zur leichteren Überwachung der Funktionen
- Automatische Erkennung eines optional erhältlichen Lenkeradapters im Tasten-modus

This electronic box version D is probably the most flexible control box on the market. It controls the main functions of your motorbike with push buttons or switches.

The following options are possible:

- Integrated flasher relay, control with buttons or switches
- Auto flasher off function, emergency flasher, „Position light“ mode adjustable
- Control of low- and high beam possible with a button or a switch
- Control of starter relay
- Control of the horn
- Brake light control
- 8 status LEDs at the outputs give a visible response of the power outputs.
- Recognizes automatically an optional available handle bar adapter for button control
- Selectable position light option

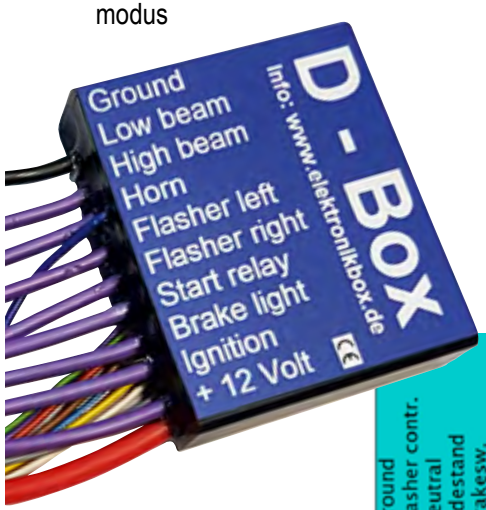

202,– €

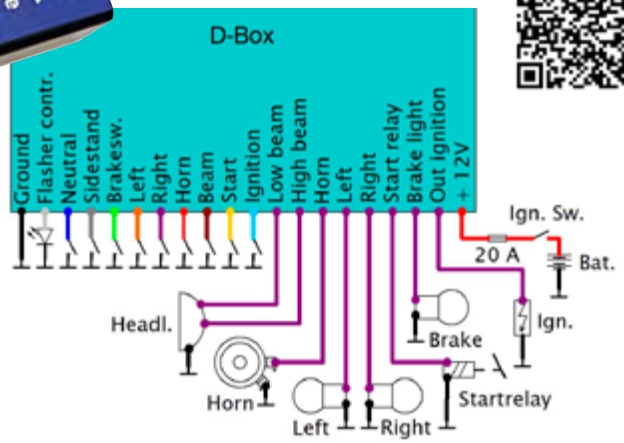

Steuerbox für Schalter oder Taster, steuert die wichtigsten elektrischen Funktionen von einer zentralen Stelle.

Die H-Box steuert die folgenden Funktionen:

- Steuerung der Hupe und Anlasserrelais über Taster
- Steuerung der Blinker über Taster oder Schalter möglich
- Steuerung von Fern- und Abblendlicht über Taster oder Schalter möglich
- Warnblinkfunktion
- Komfortblinkerfunktion
- Positionslichtfunktion über die Blinker wählbar

158,– €

The following functions are provided from the H-Box:

- Control of the horn and the starter relais via buttons
- Flasher control via switch or push buttons possible
- Light control via switch or push buttons possible
- Emergency flasher function
- Comfort flasher function
- Choosable low light via flashers

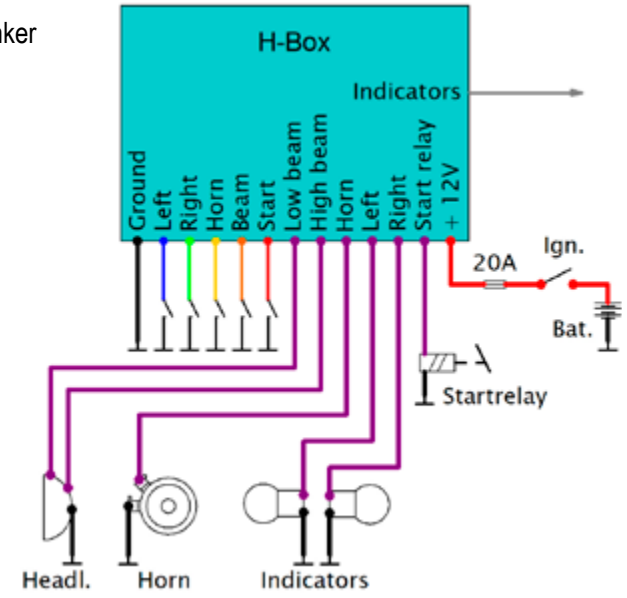

Steuerbox mit Schraubanschlüssen. Perfekt, wenn genug Platz vorhanden ist und eine schnelle Verdrahtung gewünscht ist. RFID- oder Bluetooth-Steuerung ganz einfach aufsteckbar.

Funktionen:

- Geschalteter Ausgang für Parklicht/ Nummernschildbeleuchtung /Tacho etc.
- Zündung (mit oder ohne Seitenständer-abfrage)
- Starter (mit oder ohne Neutralschalter-abfrage)
- Fern - und Abblendlicht mit Schaltern oder Tastern
- Integriertes Blinkrelais, über Schalter oder Tastern steuerbar
- Bremslicht mit oder ohne Flasherfunktion
- Die komplette Elektrik kann nur über 2 Tasten am Lenker gesteuert werden.
- Hupe

Controlbox with screw connectors. Perfect if sufficient room is available and a fast wiring is wanted. RFID- or Bluetooth-module easily attachable.

Functions:

- Switched output for parking light/ Plate light/speedo etc.
- Ignition (with or without side stand switch control)
- Starter (with or without neutral switch control)
- Headlight with button or switch control
- Integrated flasher relay, control with buttons or switches
- Brake light with flasher option
- 2 buttons option, you can control your bike with only 2 buttons in the handlebar.
- Horn

214,– €

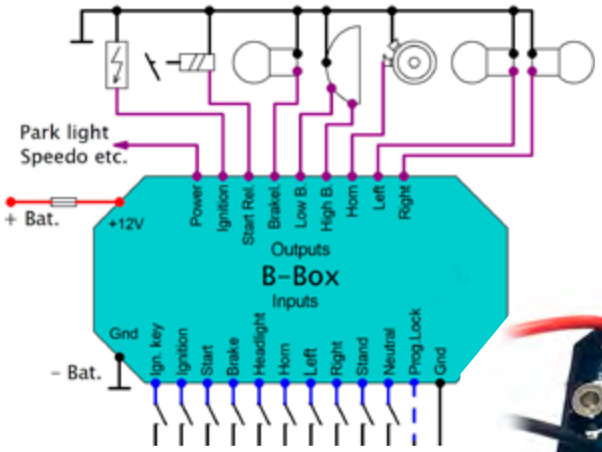

Der digitale Kabelbaum für Schalter- oder Tastensteuerung geht einen revolutionär neuen Weg: Eine kleine Steuerbox am Lenker und eine weitere kleine Steuerbox am Heckteil übernehmen die Steuerung der kompletten Elektrik und kommunizieren über lediglich eine dünne Leitung. Die Kabel zu den Verbrauchern werden an die jeweils näherliegende Box angeschlossen. Das spart diverse Kabelmeter und die Installationszeit geht drastisch zurück.

Der C BS-Kabelbaum steuert die folgenden Funktionen:

- Zündung (mit oder ohne Seitenständerabfrage)
- Starter (mit oder ohne Neutralschalterabfrage)
- Fern - und Abblendlicht mit Schaltern oder Tastern
- Blinker über Schalter oder Taster
- Bremslicht mit oder ohne Dimmfunktion
- Hupe

The digital harness C-BS for switch and push button control goes a revolutionary new way: One small box on the handlebar and one more small box, placed into the back oft the bike are controlling the whole electric and communicate only via a thin line. The loadcables will be wired to the nearest box. This saves lots of cablemeters and also the time for installation decreases drastically.

The C BS-harness controls the following functions:

- Ignition (with or without side stand switch control)
- Starter (with or without neutral switch control)
- Headlight with button or switch control
- Direction indicators with buttons or switches
- Brakelight with or without dim
- Horn

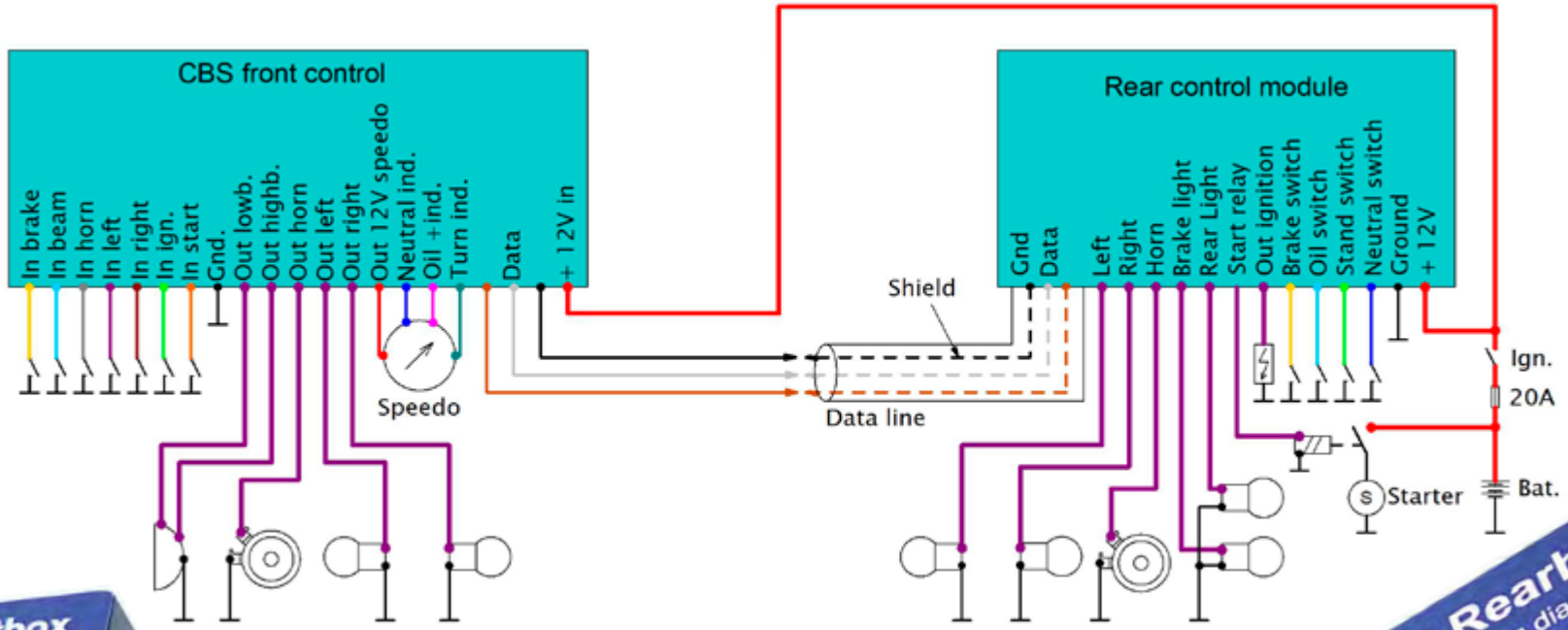

359,– €

Connect all ground cables to the minus pole of the battery !

Dieses elektronische Lastrelais hat 2 Ausgänge, die jeweils mit 60 Watt belastet werden können und übernimmt die Umschaltung vom Abblendlicht und Fernlicht über Taster. Durch die geringe Größe passt dieses Lastrelais in fast jede Lampe oder jeden Stahllenker.

This electronic relay controls the switching of low- and high beam with a pushbutton. It contains 2 power outputs that can be driven with 60 Watt/each.
Because of the small size it can be placed inside the headlamp or in most steel-handlebars.

59,– €

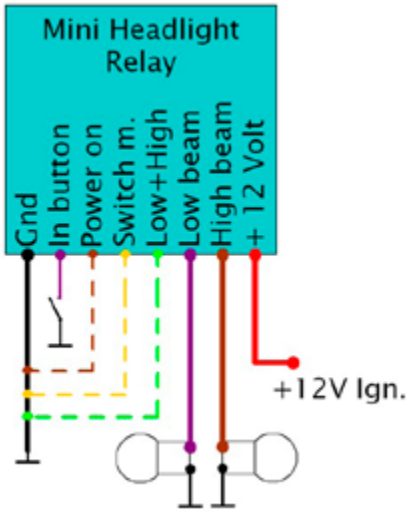

Dieses Modul übernimmt die Umschaltung zwischen Tagfahrlicht und Abblendlicht über einen Helligkeitssensor. Die Umschaltzeit vom Tagfahrlicht auf das Abblendlicht liegt bei unter 0,5 Sekunden, um die Sicherheit beim Einfahren in Tunnel zu gewährleisten. Die Umschaltzeit vom Abblendlicht zum Tagfahrlicht ist auf ca. 3 Sekunden eingestellt, um gegen Streulicht von anderen Verkehrsteilnehmern oder Straßenlaternen unempfindlich zu sein.
Die Empfindlichkeit kann in 60 Helligkeitsstufen eingestellt und abgespeichert werden.

This Module controls the switching from daytime running light to low beam light via sensor. The switch time from daytime running light to low beam is less than 0,5 seconds f.e. when driving into a tunnel. The switching time from low beam to daytime running light is adjusted to 3 seconds in order to get the the light sensitivity down against light reflections.
Sensitivity can be adjusted and stored in 60 steps.

72,– €

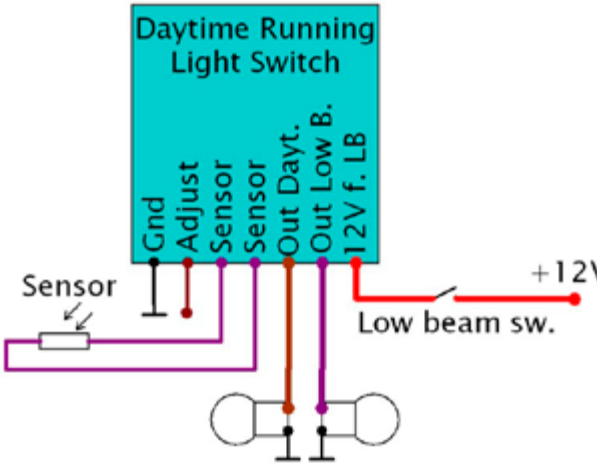

Der Touch 2 Switch ist ein 2 Kanal elektronisches Lastrelais, was über Tasten gegen Plus oder gegen Minus geschaltet werden kann. Die Ausgänge sind jeweils bis zu 70 Watt Spitze und 50 Watt Dauerlast nutzbar. Durch die kleinen Abmessungen passt das Modul in fast jeden Lenker.

The Touch 2 Switch is a 2 channel power relay that is controlled by 2 push buttons, no matter if they are wired to plus or minus. The outputs can handle 70 Watt peak and 50 Watt continous load. The module fits in almost every handlebar due to its small size.

59,– €

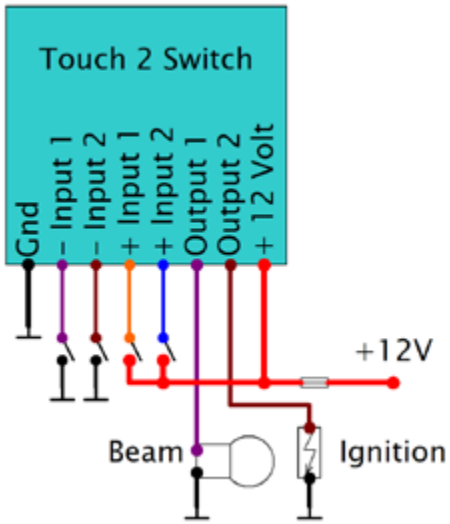

Dieses Modul übernimmt die Steuerung der Blinker in Kombination mit Tastern. Eine Automatische Abschaltung der Blinker kann aktiviert werden.

This module controls the indicators via pushbuttons. A comfort flasher function can be activiated.

59,– €

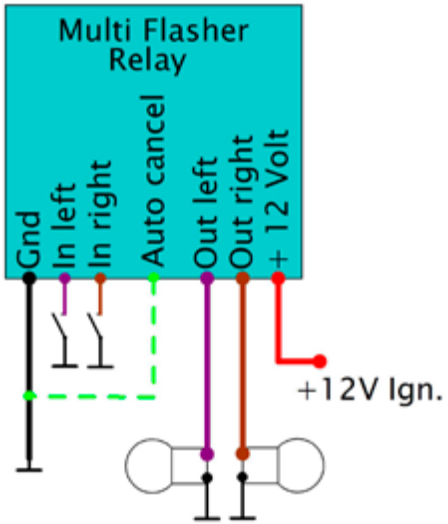

Der Multi Flasher Plus übernimmt die Steuerung der Blinker mit Tastern, die an Zündungsplus angeklemmt sind. Nicht wie bei unseren anderen Flasher-Modulen, die gegen Masse schalten.

The Multi flasher plus controls the indicators, switched via buttons to plus 12 volt. Not like our other flasher modules, that switch to ground.

59,– €

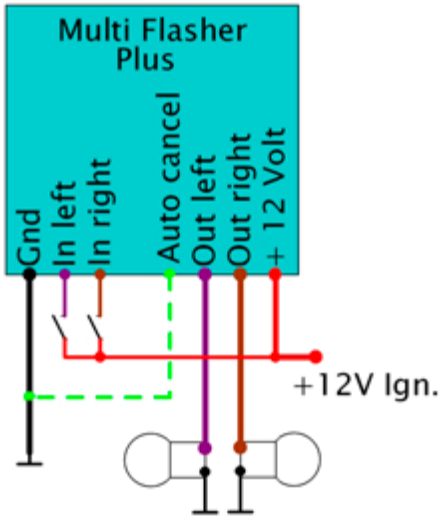

Dieses Modul für den Betrieb mit Blinkschaltern passt mit seinen kompakten Abmessungen in fast jeden Lenker rein und übernimmt die komplette Steuerung der Blinker in Kombination mit rastenden Schaltern, die mit dem mittleren Pin an Zündungsplus angeklemmt sind. Dieses ist bei vielen allen älteren Motorrädern der Fall. Dadurch ist ein Einbau in einen bestehenden Kabelbaum vereinfacht. Die Blinkgeschwindigkeit ist natürlich unabhängig von der angeschlossenen Last. Eine Warnblinkerfunktion kann durch schnelles wechselseitiges Betätigen des Blinkschalters eingeschaltet werden. Eine Auto Cancel-Funktion kann ebenso aktiviert werden, so dass der jeweilige Blinker nach 40x blinken wieder ausgeht. Hierfür wird das grüne Kabel gegen Masse geklemmt.

This flasher relay is controlled via the standard 3 way locking switch, what is still implemented in many vintage bikes. The flasher frequency is independent from the load. An emergency flasher function can be activated by a fast switching between the left and right position. An auto cancel function can be activated by wiring the green cable to ground, resulting that the indicator switch off after 40 flashes. .

59,– €

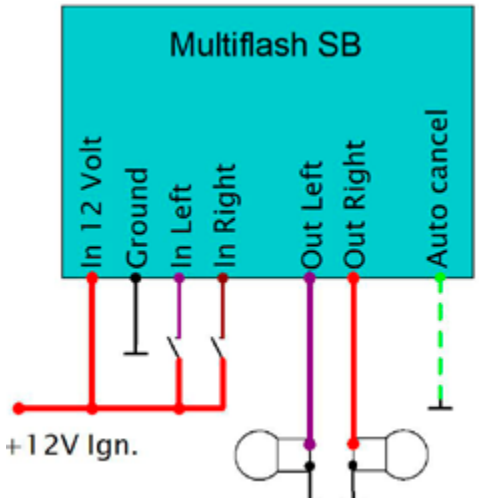

Multi Blink C | Multi Flash C

Das Multi Blink C (C für „Constant Frequency“) macht aus jeder Blinkfrequenz vom OEM Blinkrelais eine Frequenz von 90 Takten/Min. Unabhängig vom Signal des originalen Blinkrelais. Sogar bei permanenten Signalen!

The Multi Flasher C (C for „constant frequency“) converts any flasher frequency or even a permanent signal of the OEM flasher relay to 90 flashes/min.

59,– €

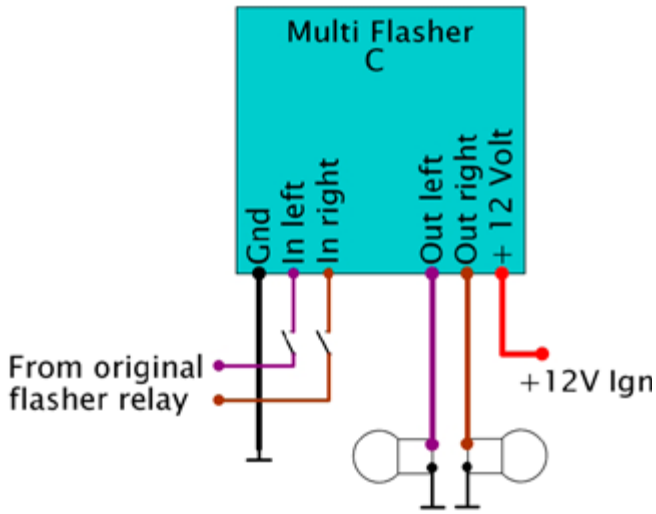

Nanoflash

Das Nanoflash ist eines der weltweit kleinsten Blinkrelais für Schalterbetrieb. Bei einer Baugröße von 15 x 9 x 5 mm kann es überall am Bike verbaut werden. Die schaltbaren Leistungen liegen zwischen 0,1 und 42 Watt.

The Nanoflash is one of the worlds smallest electronic flasher relays. With a size of 15 x 9 x 5 mm it can be placed everywhere on the bike. The Nanoflash can handle loads between 0,1 Watt and 42 Watt.

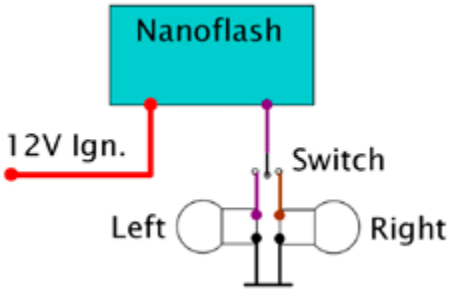

21,– €

Blinkverbinder | Flashermerger

Die meisten Tachos haben nur eine Anzeige für beide Blinker. Der Flashermerger fasst beide Blinkersignale zusammen und leitet sie zur Anzeige im Tacho.

The most speedos have only one indicator led for the flashers. The Flashermerger combines both flashersignals to the indicator in your speedo.

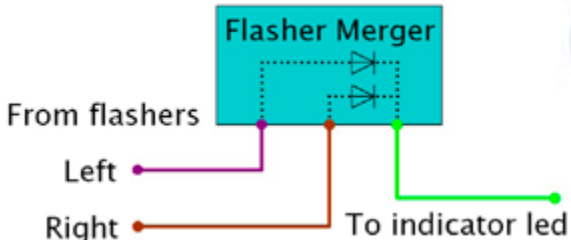

15,– €

Vari Load

Einstellbarer Loadequalizer mit 50 einstellbaren Leistungswerten. Der Vari Load wird einfach an die Blinker geklemmt und die richtige Blinkfrequenz kann automatisch eingestellt und gespeichert werden.

Digital adjustable load equalizer. It will just be connected to the indicators and the correct flasher frequency can be automatically adjusted and saved.

107,– €

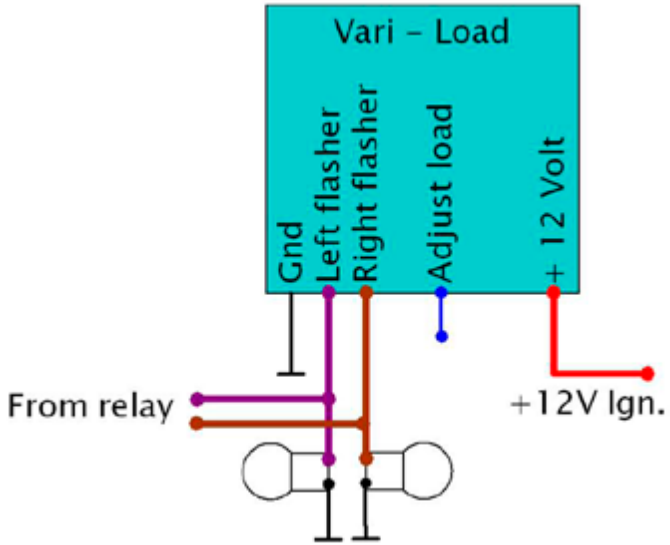

Marker Light X

Das Modul schaltet das Begrenzungslicht ab, wenn geblinkt wird. Dadurch wird die Sichtbarkeit des Blinkers deutlich erhöht.

The module switches off the low light in the moment when a flasher is setted. This ensures an better visibleness of the indicators.

59,– €

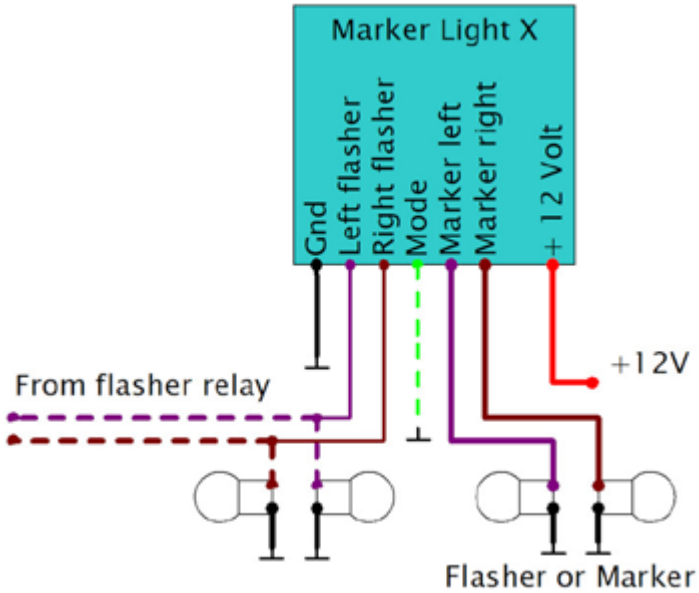

Einige neuere Bikes haben die LED-Vorschalteinheiten in ihrem Blinkrelais implementiert. Daher beträgt die Versorgungsspannung an den Blinkern teilweise nur noch 6 bis 9 Volt. Der Blinkerbooster erhöht die niedrigen Spannungen vom Blinkerrelais auf die nötigen 12 Volt. Ein integrierter Loadequalizer sichert eine korrekte Blinkgeschwindigkeit bei den meisten Motorrädern.

Some new bikes have the led converter implemented in the flasher relay in order. This results in that the supply voltages at the direction indicators are sometimes between 6 and 9 Volts. The Flasherbooster increases the low voltages from the oem flasher relay to the required 12 Volts. An integrated loadequalizer ensures a correct flashing rate for most bikes.

52,– €

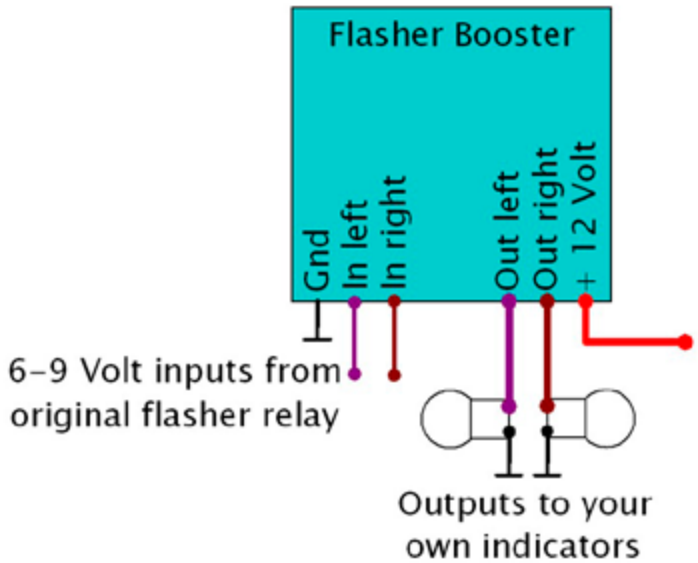

Bremslichtmodulator mit 14 verschiedenen Programmen. Er sorgt für eine erhöhte Aufmerksamkeit des nachfolgenden Verkehrs beim Bremsen und dadurch für mehr Sicherheit. Viele Autos haben diese Funktion seit Jahren in ähnlicher Form implementiert.

Brakelight modulator with 14 different programms. It provides more attentiveness in traffic behind and so, more safety. Many cars are using this technology for years.

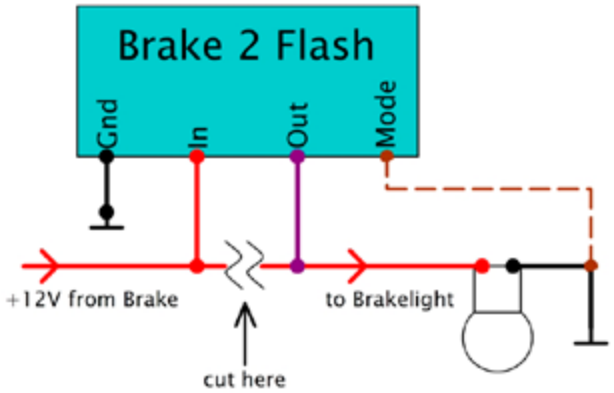

59,– €

Der Rear Light EU ist ein Konverter, der aus den beiden Signalen für die Lampen eines US Bikes 4 getrennte Ausgänge für bis zu 2x Rücklicht (parallel), sowie den beiden Blinkern macht. Ein TÜV-konformer Umbau der Rücklichter eines US Importes auf die Anforderungen in der EU ist hiermit kostengünstig und schnell erledigt.

The Rear Light EU is a solution, that converts the two signals from the original flasher/brakelight combination of an US bike into four separate outputs for brakelight /rearlight and indicators. A conversion of an US bike according to the requirements in the EU is much easier and less cost intensive with this module.

134,– €

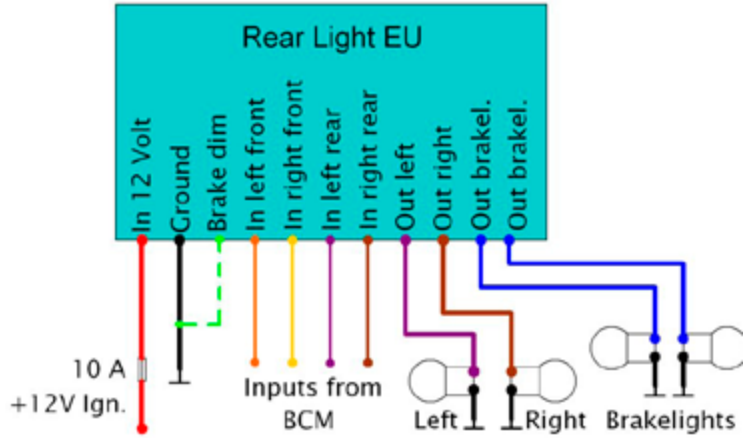

Der Rear Light EU-V ist ein Konverter für ältere Motorräder ohne Warnblinkerfunktion. Das Modul macht aus den beiden Signalen für die Lampen vier getrennte Ausgänge für bis zu 2x Rücklichtern (parallel) und die beiden Blinker. Ein TÜV konformer Umbau der Rücklichter eines US Importes auf die EU-Anforderungen ist hiermit kostengünstig und schnell erledigt.
Mit der Bremslicht-Dimmerfunktion kann das Bremslicht auf 30 % gedimmt werden, wenn nicht gebremst wird.
Zusätzlich kann eine Bremslicht-Flasherfunktion aktiviert werden. Das Bremslicht leuchtet dann beim Bremsen 3x schnell auf, bevor es dauerhaft leuchtet.

The Rear Light EU-V is a module for vintage bikes w/o emergency flasher function. It converts the two signals from the original flasher/brake light combination into four separate outputs for brakelight/rearlight and indicators. A conversion of an US bike according to the EU requirements is now easier and less cost intensive.
With the activatable brakelight dim function, the brakelight is dimmed down to 30 % if the brake is not activated.
A brakelight flasher function can also be activated. The brakelight will flash 3x fast, before it stays on.

134,– €

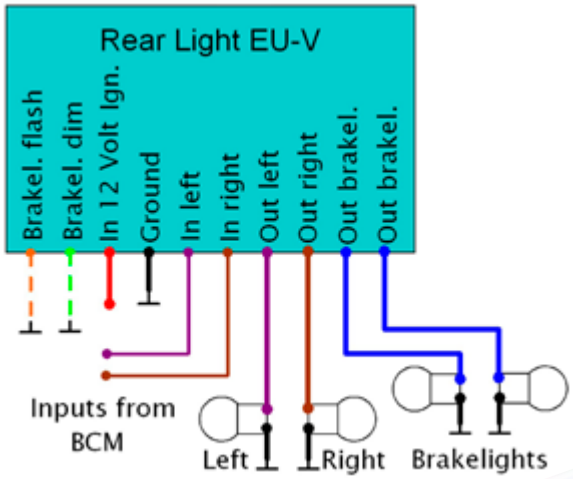

Rear Light US

In den USA haben alle Fahrzeuge ein kombiniertes Bremslicht mit Richtungsanzeige.
Der Rear Light US ist ein Konverter, der das Bremslichtsignal und die beiden Blinkersignale eines EU-Motorrades analysiert und diese auf beide Richtungsanzeiger eines US-Rücklichtes anpasst.
Für die Umrüstung eines EU-Bikes an die Anforderungen des US-Marktes ist das Rearlight US die perfekte Wahl!

Almost every US-bike has a combined brakelight/indicator.
The Rear Light US converts the three signals from the two direction indicators and the brakelight into two separate outputs for brakelight/rearlight and indicators.
For converting an EU-bikes to the requirements oft he US-market, the Rearlight US is the perfect Choice.

134,– €

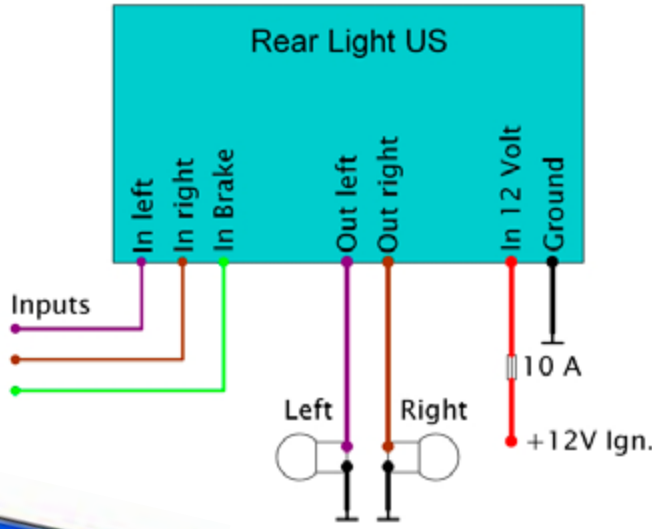

Easy Keyless FP

Dieses elektronische Zündschloss Easy Keyless FP wird mit einen Fingerabdruck-Sensor ausgeliefert. Dieser IP65 Sensor hat ein 22 mm Gewinde mit Mutter und kann dadurch sehr einfach im Bike verbaut werden. Es können am Sensor bis zu 10 Finger angelernt werden. Die Aktivierung des Moduls erfolgt über einen Tastendruck. Bei der Verwendung von eines unserer Steuerboxen kann auch der vorhandene Starttaster genutzt werden.

This Easy Keyless FP mainswitch is connected with a fingerprint sensor. A 22 mm thread at the sensor makes the implementation in your bike as easy as possible. 10 different fingers can be stored in the module. A button press activate the module. You can use the start button of your bike for the activation of the module is you use one of our control boxes.

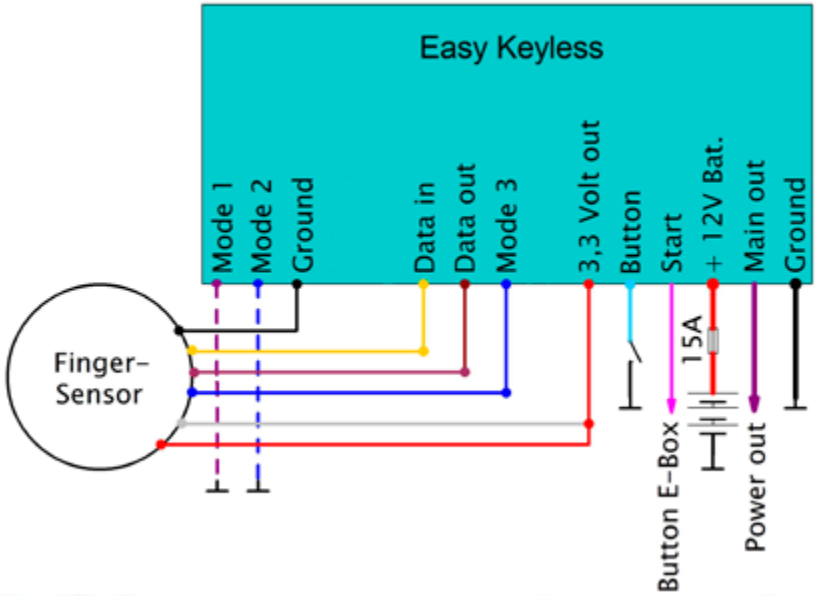

249,90 €

Dieses elektronische Zündschloss Easy Keyless RFID wird mit einer Transponderantenne ausgeliefert. Diese hat hat ein 12 mm Gewinde mit Mutter und kann dadurch sehr einfach im Bike verbaut werden. Es können im Modul bis zu 2 elektronische Schlüssel (Tags) angelernt werden. Die Aktivierung des Moduls erfolgt über einen Tastendruck. Bei der Verwendung von eines unserer Steuerboxen kann auch der vorhandene Starttaster genutzt werden.

This Easy Keyless RFID mainswitch is connected with an antenne module. A 12 mm thread at the sensor makes the implementation in your bike as easy as possible. 2 different electronic keys (tags) can be stored in the module. A button press activate the module. You can use the start button of your bike for the activation of the module is you use one of our control boxes.

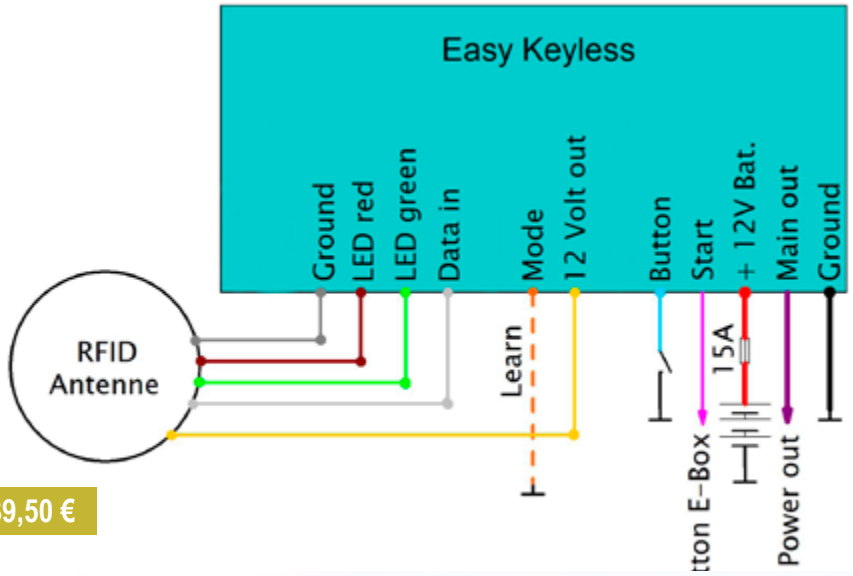

239,50 €

Tacho auf Basis eines 2,4“-Touchdisplays. Alle relevanten Einstellungen können direkt am Display vorgenommen werden. Der My Speedo besteht aus zwei Huckepack-Platinen und wird ohne Gehäuse geliefert, um Deine Design-Wünsche nicht zu beeinflussen. Das grafische Design kann individuell angepasst werden.

My Speedo based on a 2,4“ Touchdisplay. All relevant settings can be made directly on the display. My Speedo is made of 2 piggyback boards and comes without a housing. This ensures that your design-wishes will not be influenced. The graphic design can be customised.

152,– €

Dieses kleine Modul steuert eine 3-Farb-LED an, die verschiedene Schaltzustände anzeigt. Bis zu 3 Zustände gleichzeitig können über die LED sicher erkannt werden. Das gibt dem Bike einen coolen und sehr aufgeräumten Look. Durch die geringe Baugröße kann das Modul direkt im Scheinwerfer oder sogar im Lenker verbaut werden.

Anzeige für:
- Blinker
- Fernlicht
- Neutral
- Öldruck

This small module powers a 3-color-LED which shows the different states. Up to 3 states can be displayed and indicated safely.
The small dimensions allow the implementation in the head light or even in the handle bar. With this module you can clean up your dashboard for a much cooler look.

Indicator for:
- Flasher
- High Beam
- Neutral
- Oilpressure

52,– €

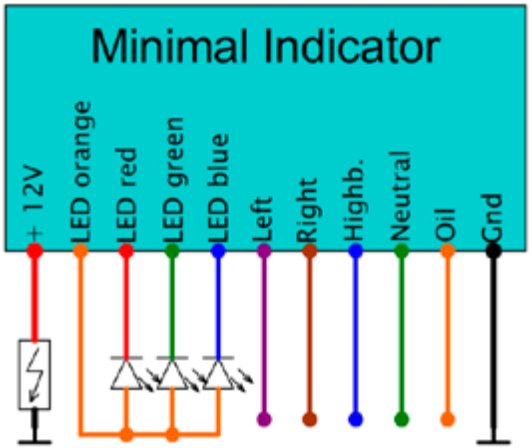

Diese universal einsetzbare Reserveanzeige funktioniert mit allen gängingen Schwimmersensoren. Am Modul können 2 beliebige Reservemengen eingestellt werden. Sobald die Spritmenge unterhalb des oberen eingestellten Füllstandes absinkt, blinkt die LED. Sobald dann der untere Füllstand erreicht wird, ist die LED dauerhaft an. Dabei spielt es keine Rolle, wie hoch der Innenwiderstand des Tankgebers ist oder ob der Innenwiderstand bei leerem Tank größer oder kleiner wird.

This reserve indicator works together with every potentiometer based fuel sensor. You can store 2 different values of fuel. The LED flashes if the fuel amount is below of the first value. The LED is continously on if the fuel value is below of the second value. It doesn´t matter for the module, whether the resistance of the sensor increases or decreases when the fuel is getting low.

54,– €

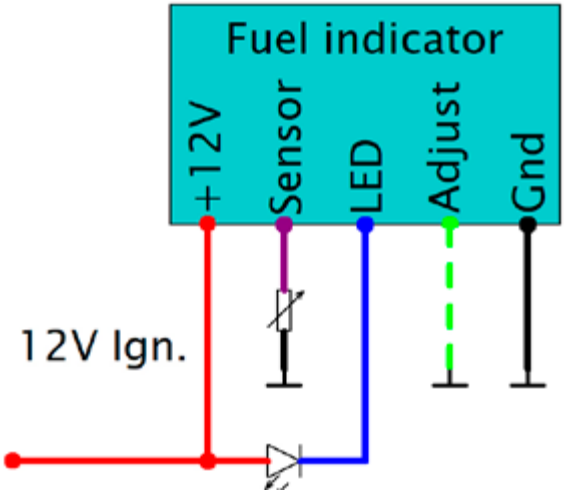

Der Air Ride Control regelt die Pumpenzeit und die Ventilzeit eines Air Ride Systems. Eine individuelle Speicherung der gewünschten Höhe ist möglich. Nach dem Einschalten der Zündung fährt das Bike auf die eingestellte Höhe hoch, nach dem Ausschalten wieder runter.

The Air Ride Control regulates the pump up time and the valve open time. Individual heights can be saved. After turning on the ignition, the bike moves to the setted height, it moves down after switching off the ignition.

120,– €

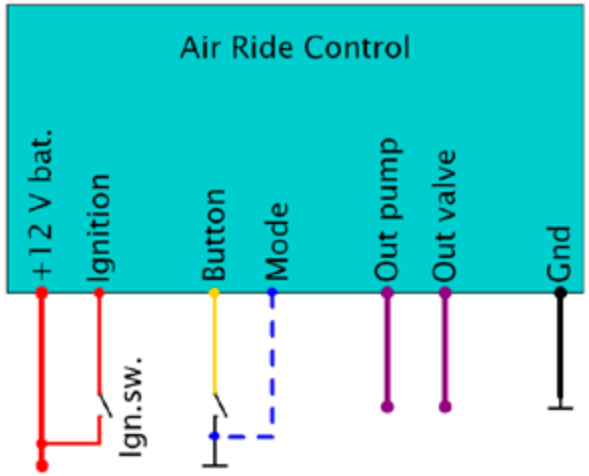

Das Sicherheitsmodul wertet die 2 Eingänge für den Neutral- und Seitenständerschalter aus und schaltet den Startausgang frei, wenn der Neutralschalter geschlossen ist, also kein Gang eingelegt ist. Zusätzlich wird auch der Seitenständerschalter abgefragt. Wenn der Seitenständer ausgeklappt ist, wird die Zündung abgeschaltet, sobald ein Gang eingelegt wird. Bei eingeklapptem Seitenständer bleibt die Zündung eingeschaltet.

The safety module checks the 2 inputs for the neutral and sidestand switch and enables the start output when the neutral switch is closed, i.e. no gear is selected. The sidestand switch is also be checked. The ignition is switched off as long as the bike is in gear and the sidestand switch is open. The ignition remains on if the sidestand switch is closed.

59,– €

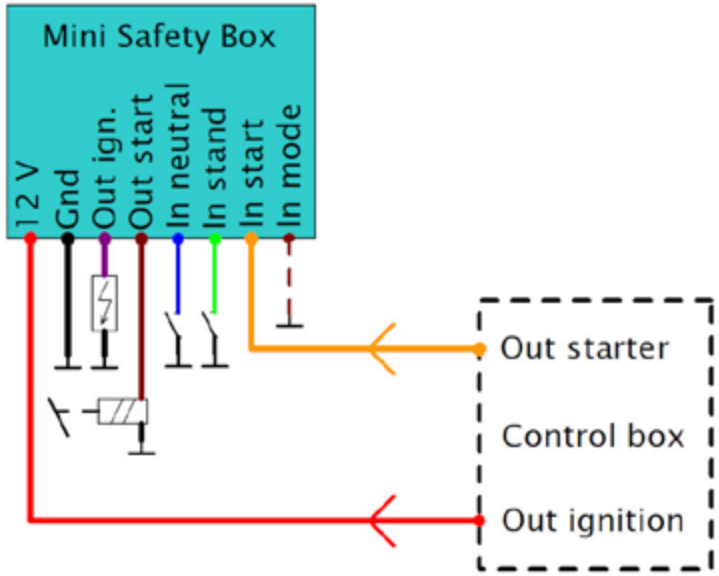

Manchmal ist die maximale Geschwindigkeit vom Moped für den TÜV relevant, wenn z. B. entsprechende Reifen eingetragen werden müssen. Der Speedlimiter schaltet beim Überschreiten einer vorher eingestellten maximalen Geschwindigkeit die Zündung ab und schaltet sie nach dem Unterschreiten der Maximalgeschwindigkeit wieder ein.

This module switch off the ignition if the speed is higher than the adjusted maximum speed. The ignition is switched on again if the speed is below the adjusted maximum value.

51,17 €

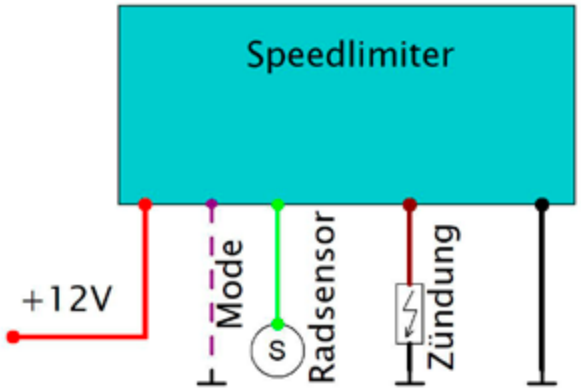

Komplette Tastenarmaturen aus Aluminium mit wechselbaren Tastenkappen, für 22 mm und Zoll Lenker für die linke und rechte Seite.
Die Handlebar Button Sets sind auch erhältlich mit integrierten Lenkradadaptern für die Steuerung der C-BS Box oder D-Box.

Complete button housings made of aluminium with changeable keycaps for 22 mm and inch handle bars, left and right side. The Handlebar Button sets are also available with integrated handle bar adaptors for C-BS Box and D-Box control.

151,– €

Halter | Holder

9,– €

8 mm Taster / 8 mm Push Button

Diese Edelstahltaster haben ein 8 mm Gewinde und sind mit Handschuhen bedienbar. Das macht sie zur ersten Wahl, wenn es um fast unsichtbare Lösungen in Kombination mit unseren Elektronikboxen geht. Der Taster ist sehr kurz und passt auch direkt in die meisten Lenker.

These stainless steel buttons have an 8 mm thread and can be controlled also with gloves what make them to your first choice if you want to set up an almost unvisible solution at your bike in combination with one of our electronic boxes.The push button is very small and fit direct in the most handle bars.

8,90 €

Kabelsatz | Cable Set

54,– €

8 mm Schalter | 8 mm Switch

Diese Edelstahlschalter haben ein 8 mm Gewinde, was sie schon von der Größe zur ersten Wahl machen, wenn es um fast unsichtbare Lösungen in Kombination mit unseren Elektronikboxen geht. Der Schalter kann auch mit Handschuhen leicht bedient werden.

These stainless steel devices have an 8 mm thread, what make them to your first choice if you want to set up an almost unvisible solution at your bike in combination with one of our electronic boxes.The switch appear a few millimeter higher than the ring, what make the use with gloves easy.

10,50 €

Sicherungshalter | Fuse Holder

4,50 €

Der 6 Booster ist ein 6 Volt auf 12 Volt Spannungswandler. Er erlaubt die Nutzung von modernen 12 Volt Zubehörblinkern, LED-Rücklichtern, oder Tachoarmaturen an einem Oldtimer Moped mit einer 6 Volt Bordspannung. Die maximal nutzbare Ausgangleistung ist maximal 3 Watt oder 2 Watt Dauerlast.

This module is a 6 Volt to 12 Volt converter. It allow the implementation of modern 12 Volt equipment, like led indicators, rearlights or speedos in a vintage bike what still have a 6 Volt charger system. The maximum usuable load is 3 Watt or 2 Watt constant load.

27,– €

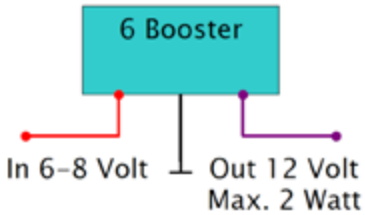

Gnd-Split

Der Gnd-Split ist ein 4-Fach Verteiler, der direkt auf den Minuspol der Batterie geschraubt wird. Er kann bis zu 4 Kabel mit max. 2,5 qmm aufnehmen.

The Gnd-Split is a 4 pin divider what can be screwed at the minus pole of the battery. It can split up to 4 cables with a maximum size of AWG14.

5,90 €

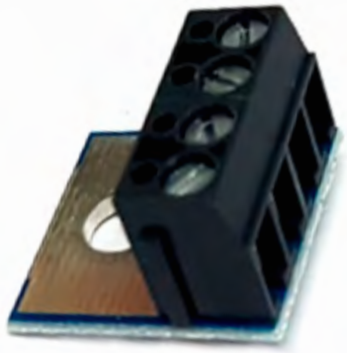

Dieser Adapter erlaubt den Anschluss von verschiedenen neueren Tachos an die originalen Tachostecker von BMW K-Modellen, die noch den alten „Brotdosen"-Tacho haben. Der Adapter leitet die Eingangssignale an die 10 Pins. Die Erregerlast für den Laderegler ist integriert. Das Neutralsignal wird invertiert, um es für heutige Standardtachos anzupassen.

The Lunchbox Adaptor allows the connection of differnet new speedos to the old harness connectors, used in older BMW speedos in the old K-models. The adaptor gives the incoming signals to the 10 pins. The neutral signal is inverted to make it compatible to modern speedos and the virtual load for the alternator is also implemented.

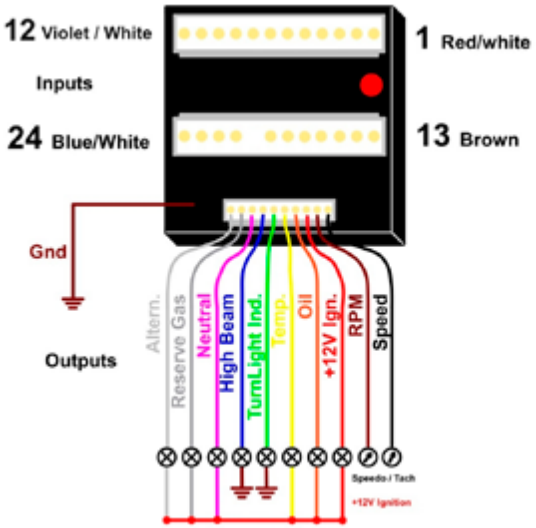

122,– €

Der Brotdosen-Entferner ersetzt mit wenig Aufwand den originalen Tacho bei BMW-K-Modellen. Er wertet die Neutralschaltung aus und hat 2 Ausgänge für die Freischaltung des Startrelais und der Neutralanzeige. Zusätzlich ist der Widerstand für die Erregerlast integriert und das Signal vom Geschwindigkeitssensor wird von 0,2 Volt auf 8 Volt verstärkt. Dadurch können die meisten modernen Tachos angesteuert werden.

Anzeige für:
- Blinker
- Fernlicht
- Neutral
- Öldruck

The Lunchbox-Remover allows an easy replacing of the original BMW-K-model speedos. It evaluates the neutral shift and has 2 outputs activating the starter relay and the neutral indicator.
A virtual load resistor for the charging system is implemented and the signal from the speed sensor is boosted from 0,2 Volt to 8 Volt to make it useable for most modern speedos.

Indicator for:
- Flasher
- High Beam
- Neutral
- Oilpressure

105,– €

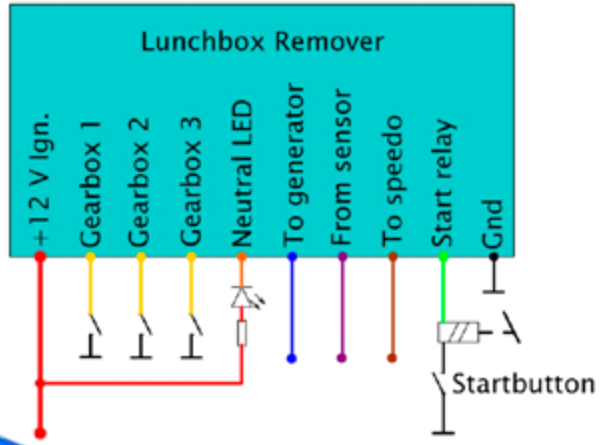

Der Tachoadapter wertet die 3 Getriebeschalter der K-Modelle aus und hat 6 Ausgänge für die Neutralanzeige, sowie die 5 Gänge. Damit kann der jeweilige Gang einer BMW-K auch auf neueren Tachos mit Ganganzeige dargestellt werden. Über das grüne Kabel kannst Du einstellen, ob die Ausgänge 12 Volt oder Masse zum Tacho senden sollen. Wenn dein Tacho keine Ganganzeige hat, dann können an den 6 Ausgängen auch 12 Volt LED´s angeklemmt werden und damit eine Ganganzeige realisiert werden.

Speedoadaptor for BMW-models allows an easy implementation of the 3 gearbox switches to a modern standard speedometer with inputs for the neutral and gear number indication. The green cable allows to invert the output signals and also allows a connection to a wide range of speedometers. You can also connect 6 leds fort he gear indication to the output, if your speedo has no gear indicator implemented.

67,– €

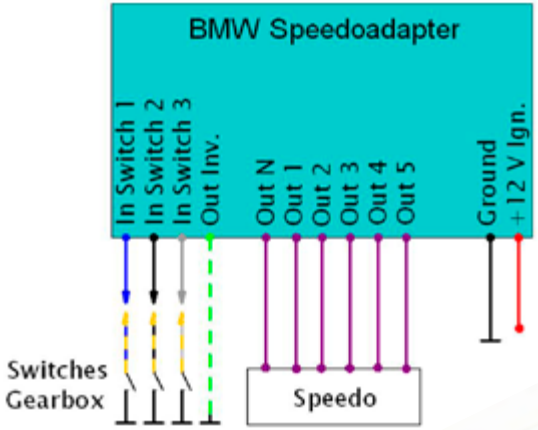

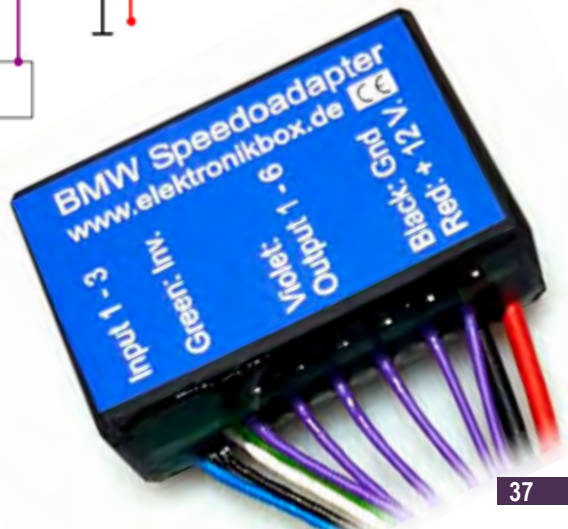

K Neutral

Der K Neutral wertet die Getriebeschalter der K-Modelle aus und hat 2 Ausgänge für die Freischaltung vom Startrelais und der Neutralanzeige-LED. Dieses Modul erlaubt es, mit wenig Aufwand die Neutralanzeige auf einen Standard-Tacho anzusteuern und das Startrelais freizuschalten, ohne dass beim Startvorgang die Kupplung gezogen werden muss.

The K Neutral module is an indicator for the 3 gear switches in a BMW-K-bike. It has a power output for the starter relay and the neutral indicator led. This module allows the indication of the neutral gear on every new standard speedo. It allows to start your bike without the need to pull the clutch.

49,90 €

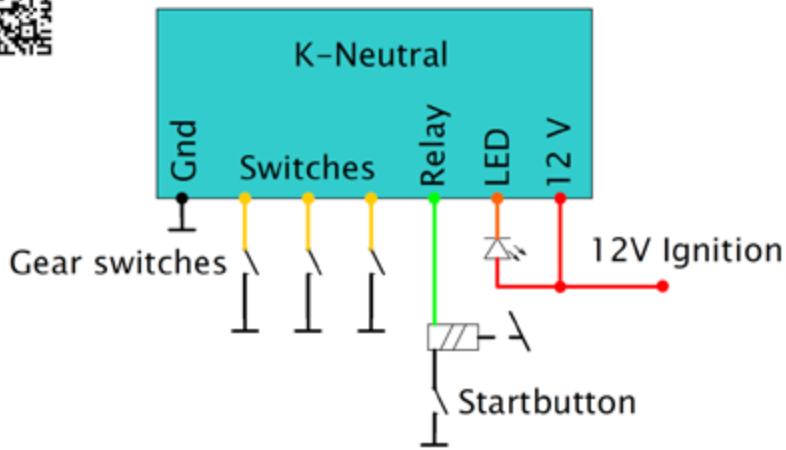

Ersatztaster für Big Dog | Handlebar Swichtboards for Big Dog

Passgenaue Einsätze zum Austausch der originalen Tasteneinsätze. Die Kontaktflächen sind gegen Korrosion geschützt und die Schaltplättchen erlauben eine sichere Erkennung des Schaltvorganges durch einen eindeutigen Druckpunkt.
Der Reedsensor ist auf Wunsch von Carling oder von Meder erhältlich.

Nur für den europäischen Markt erhältlich.

This high power led boards are replacing the original led inserts. The improved fit makes installing easier. The inserts are available for front and rear, and for US- and EU-applications.

120,– €

LED-Rücklichteinsatz | LED Isert for Big Dog

Diese High Power LED-Einsätze ersetzen die originalen LED-Einsätze. Die verbesserte Passform erleichtert den Einbau. Die Einsätze sind erhältlich für vorne und hinten, sowie für US- und EU-Anwendungen.

This high power led boards are replacing the original led inserts. The improved fit makes installing easier. The inserts are available for front and rear, and for US- and EU-applications.

29,– €

Diese Plug & Play Ersatzmodule für Big Dog-Bikes kontrollieren alle Funktionen an deinem BD Motorrad. Einige Verbesserungen zur Original EHC sorgen für eine bessere Lebensdauer und Funktion: Die Steckverbinder sind stabil verschraubt und auf der Unterseite sind 2 Gummidämpfer, um die Box vor Vibrationen zu schützen.

Funktionen:

- Blinkersteuerung
- Blinkerrückstellung, Warnblinker
- Steuerung von Fern- und Abblendlicht über Taster
- Steuerung von Anlasserrelais und Zündung
- Steuerung der Hupe
- Steuerung von Bremslicht inklusive Dimmfunktion des Rücklichtes.

Die Ausgänge sind kurzschlussfest und selbstrückstellend. Einige zusätzliche Funktionen der EHC können zu- und abgeschaltet werden.

This plug & play replacement kit controls all functions of your Big Dog bike. Some improvements to the original box lead to longer lifetime and better funcionality: The connectors are stable-screwed and there are 2 rubberdampers on the rearside to protect the box against vibrations.

Functions:

- Flasher control
- Auto flasher off function, emergency flasher
- Control of low- and high beam
  Control of ignition and starter
- Control of the horn
- Brake light control including dim function of the rear light

The outputs of the EHC are short circuit protected and self resetting.
Some additional functions are programmable.

EHC 03

459 €

EHC 04 **495,– €**

EHC 58 **495,– €**

Der Rear Light EU-CS ist ein Konverter, der aus den beiden Signalen für die Lampen, sowie dem zentralen Bremslicht vier getrennte Ausgänge für bis zu 2 Rücklichter (parallel) und die beiden Blinker macht. Ein TÜV konformer Umbau der Rücklichter eines US Importes an die Anforderungen der EU ist hiermit günstig und schnell erledigt.

The Rear Light EU-CS is a solution that converts the two signals from the original flasher/brakelight combination and the center brakelight into four separate outputs for brakelight/rearlight and indicators. A conversion according to the requirements in the EU is much easier and less cost intensive with this module.

198,– €

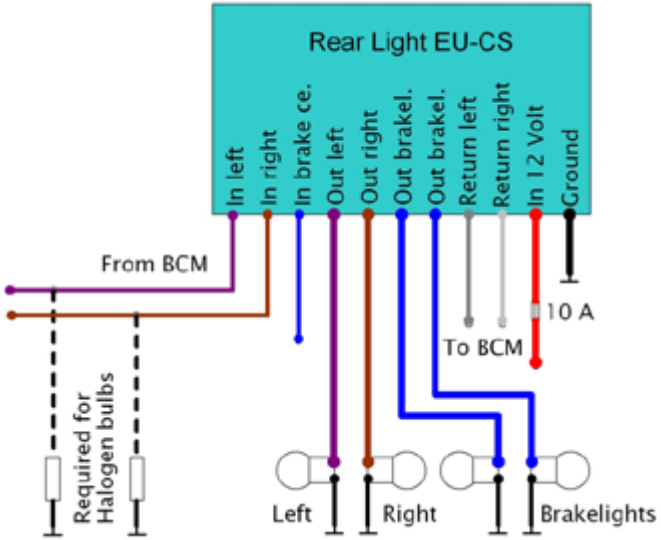

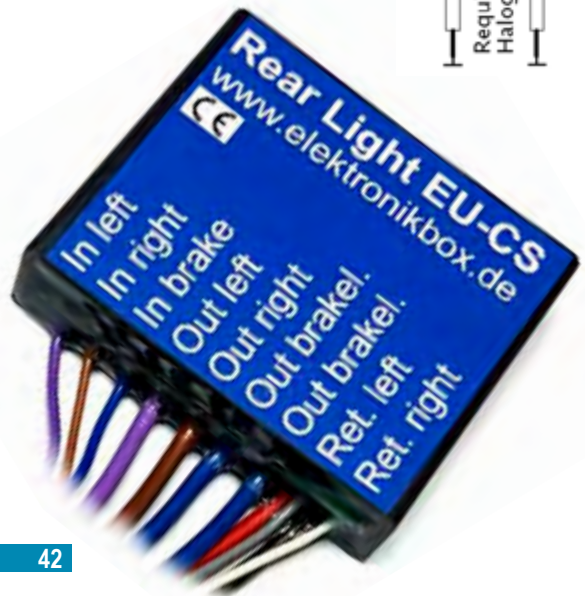

Das Multi Flash S kann als elektronischer Ersatz für originale Blinkrelais in Quads oder Neuaufbauten genutzt werden, bei dem eine Warnblinkanlage mit der entsprechenden Anzeige vorgeschrieben ist. Es übernimmt komplette Steuerung der Blinker in Kombination mit Schaltern, die mit dem mittleren Pin an Zündungsplus geschaltet sind. Dieses ist bei vielen allen älteren Motorrädern der Fall. Die Blinkgeschwindigkeit ist Lastunabhängig. Bei einem kurzen Antippen des Blinkschalters in eine Richtung blinkt der entsprechende Blinker 3x. Wenn der Blinkschalter einrastet, dann bleibt der Blinker an. Zusätzlicher Schalteingang für eine Warnblinkfunktion.

This is a small flasher controller for a direction switch in a small package that fits in every handlebar. The indicators will flash 3x if you just tip the direction switch to one side and will stay on if the direction switch is locked to one side. The flasher frequency is load independent.

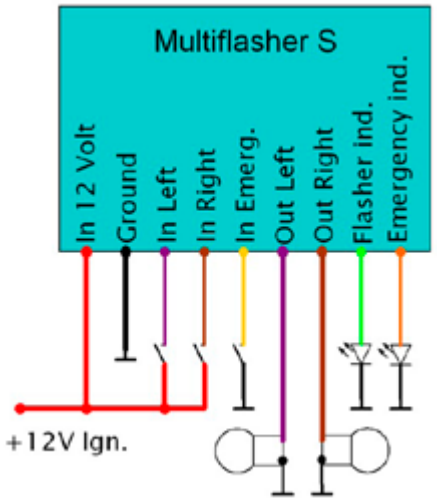

59,– €

Der E-Harness besteht aus einem Steuermodul am Armaturenbrett, sowie zwei Lastmodulen, die alle 12 Volt Verbraucher im Fahrzeug ansteuern. Die Module kommunizieren über nur eine Datenleitung und werden aus der Dashboardbox mit Strom versorgt. An die Dashboardbox werden alle Schalter und Taster angeklemmt. Die Lastmodule sind identisch und werden vorne und hinten im Fahrzeug verbaut. Die Ausgänge sind zum größten Teil kurzschlussfest und selbstrückstellend. Dadurch kann auch der Sicherungskasten deutlich kleiner ausfallen! Durch dieses digitale System werden viele Meter Kabel im Auto eingespart, weil die Leitungen zu den Verbrauchern sehr kurz sind. Dieses Set ist die erste Wahl für die Versorgung der 12 Volt Verbraucher in E-Mobilen und auch älteren Fahrzeugen, bei denen der originale Kabelbaum erneuert werden muss.

The E-Harness contains a dashboard module and two power modules that control all 12 Volt consumers in the car. The modules communicate via only one data line. All switches and buttons at the dashboard are connected to the dashboard module. The two identical Loadmodules are installed in the front and the rearside. Most power outputs are short circuit protected and self resetting. So, also the fuse box can be smaller. Using this digital system safes many meters of cables, because the lines to the consumers are much shorter. This set is the first choice for supplying 12 Volt in E-Mobiles and also older cars in which the harness has to be changed.

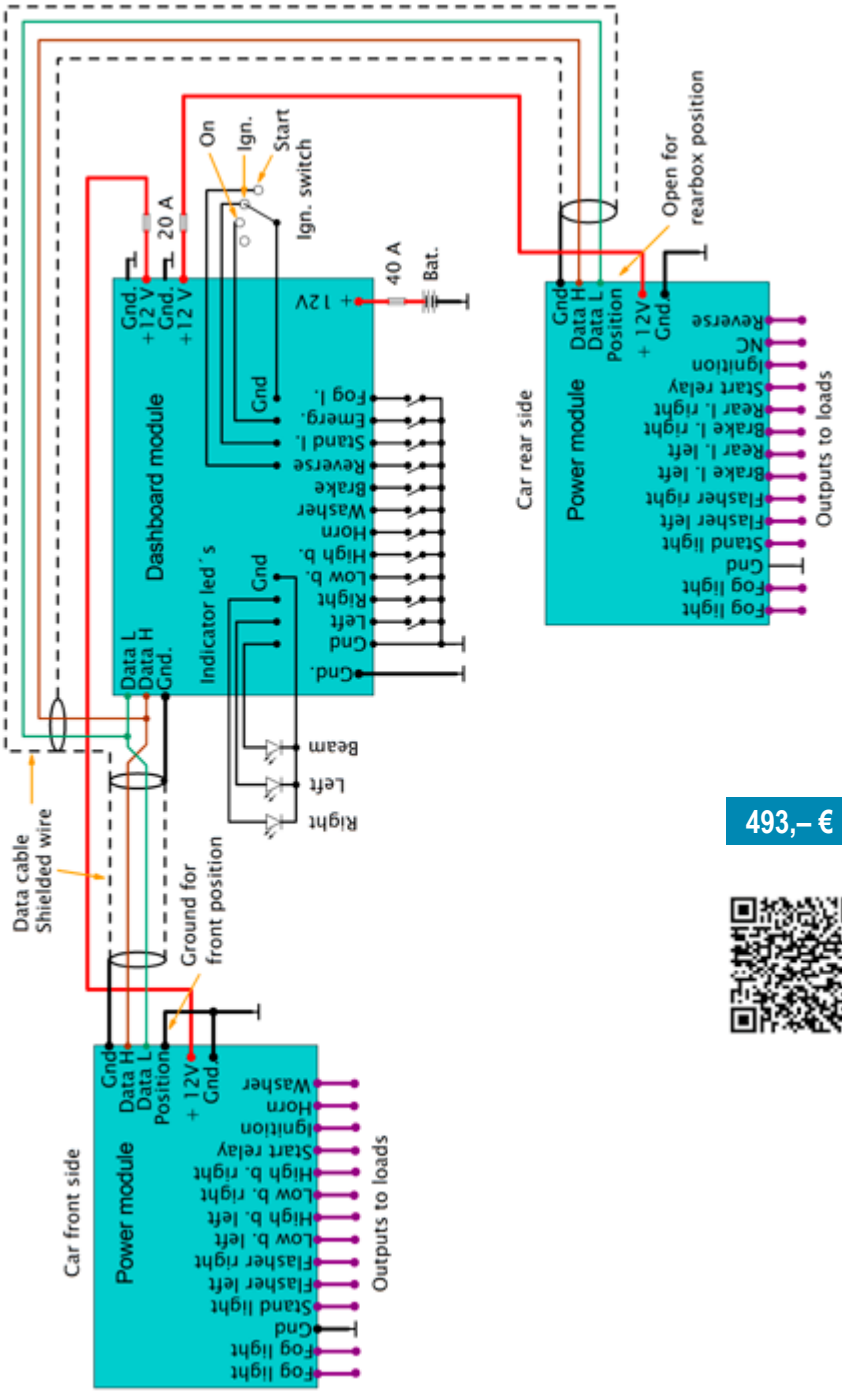

493,– €

Die RB-10 Box ist hauptsächlich für Trikeumbauten und als elektronische Relaiseinheit für Autos gedacht, wenn der Kabelbaum vereinfacht werden soll. Sie kann zur Ansteuerung von bis zu 10 Verbrauchern genutzt werden. Durch die frei einstellbare Konfiguration jedes einzelnen Kanals ist das Gerät eine der weltweit flexibelsten Steuerboxen auf dem Markt. Die Einstellungen der einzelnen Funktionen werden bequem über die beiden Taster der mitgelieferte Tastenplatine gemacht. Die Tastenplatine wird nach dem Set Up einfach entfernt. Dieses Modul ist die erste Wahl für einen schnellen Aufbau und die Versorgung der 12 Volt Verbraucher in E-Mobile, sowie auch für den Neuaufbau von älteren Fahrzeugen, bei denen der originale Kabelbaum aufgrund seines Alters erneuert werden muß.

The Universal Relaybox RB-10 allow the control of up to 10 individual loads. The following functions are integrated: 10 outputs with 6 Ampere maximum / each allow the control of the most loads in a car. Every input can be user configured as button input or switch input. Every input can be configured for a control of the switch or button to ground or + 12 Volt. Every output can switch only if the ignition switch is on or independent of the ignition switch status. Every output can be adjusted for the drive of direction indicators. The flasher frequency is independend from the connected load. 11 integrated led´s allow the control of the outputs while the installation and programming.

268,– €

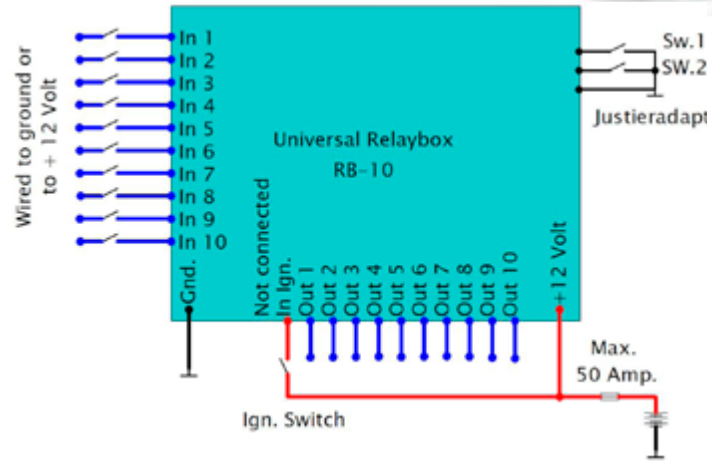

Mopeds mit unseren Modulen...

Willi Könneker´s Moped mit CBS Kabelbaum

Bike von Graham Leek

Green Island Bike Triumph mit HeBox

www.elektronikbox.de

Herstellung und Service:
Axel Joost Elektronik
Dipl.-Ing. Axel Joost
Selsinger Str. 28
D-27404 Rhade | Germany

Tel. +49 (0)4285 - 95156
info@elektronikbox.de

www.elektronikbox.de